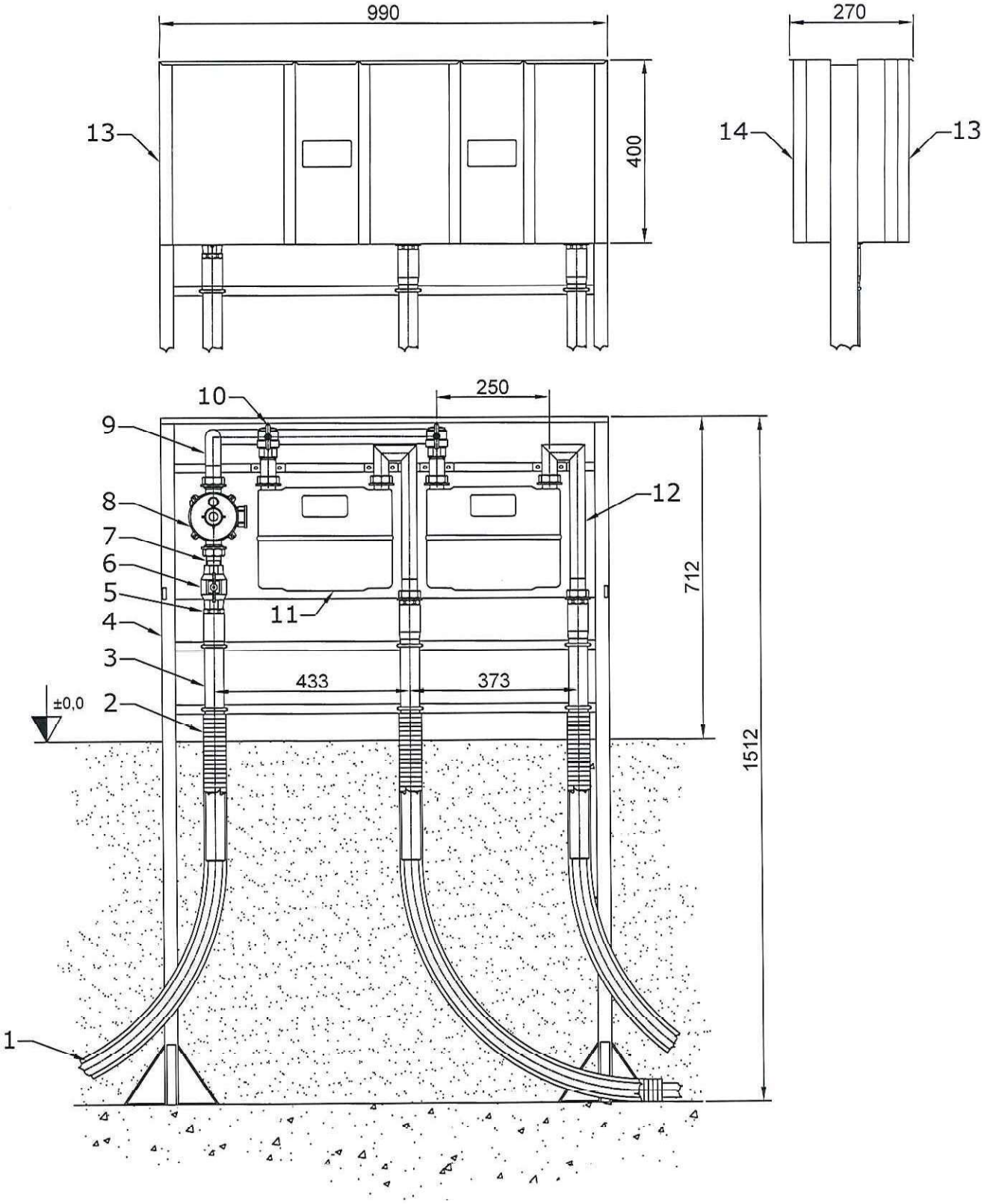

Tételszám	Részegység	Tételszám	Részegység
1.	PE haszoncső	8.	Nyomásszabályozó
2.	Dréncső	9.	Méretlen oldali fejcső
3.	Belépő oldali védőcső, 5/4"	10.	Sarok golyóscsap gázra, BB, DN25
4.	Alépítmény	11.	Gázmérő, G4
5.	PE-acél összekötő, Ø32/R1"	12.	Mért oldali fejcső, 1"
6.	Golyóscsap gázra, BB, DN25	13.	Előlap
7.	Csatlakozó készlet, G5/4" / R1"	14.	Hátlap

PERÓ GÁZ KFT. Kaposvár, Raktár u. 2/8.	Megnevezés: Előkerti iker szab.- és mérőáll. (alép.+felép.)	
Rajzszám: T9-E-00	Dátum: 2012.11.26.	Termékazonosító: T9 E